VSK
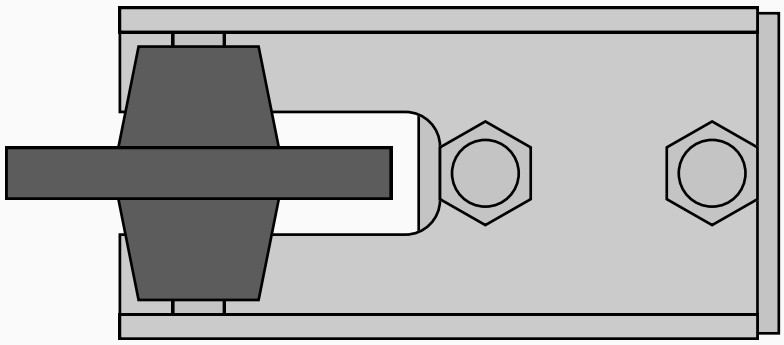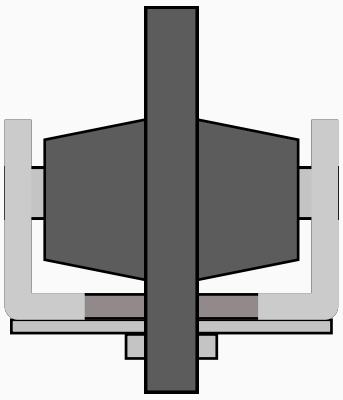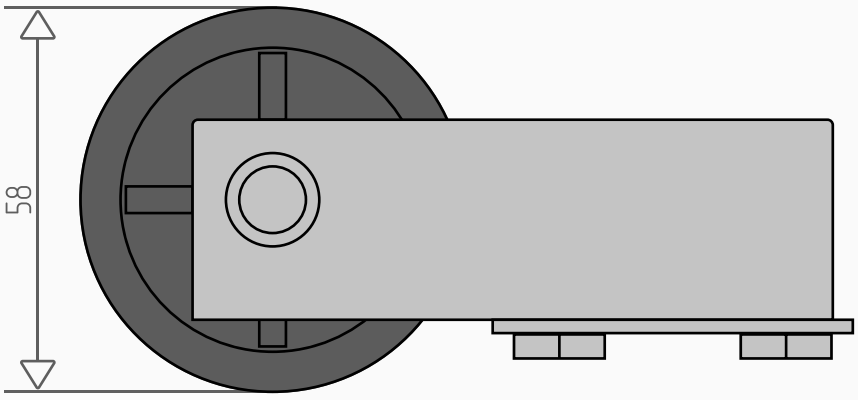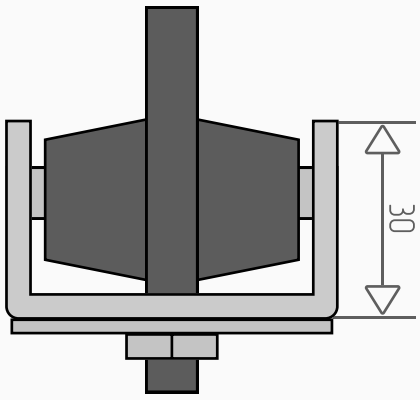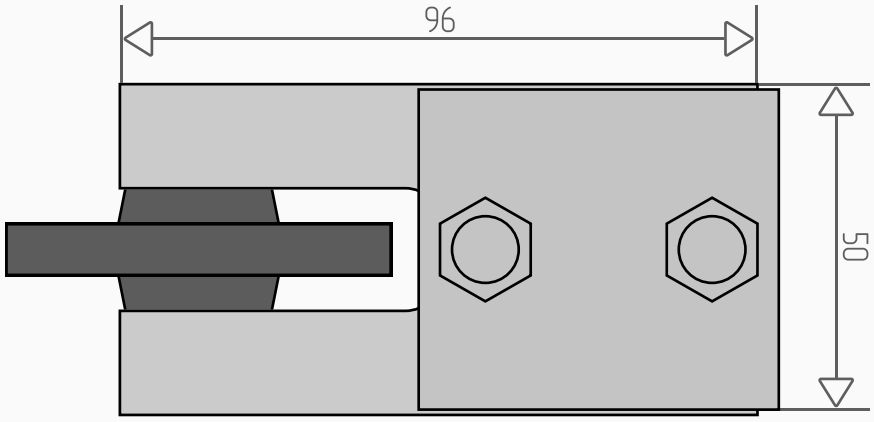
РОЛИК КОНЦЕВОЙ