VITOS1300MKIT

ВВОД В ЭКСПЛУАТАЦИЮ v2.1

ПОДКЛЮЧЕНИЕ ПРИВОДА И СИГНАЛЬНОЙ ЛАМПЫ

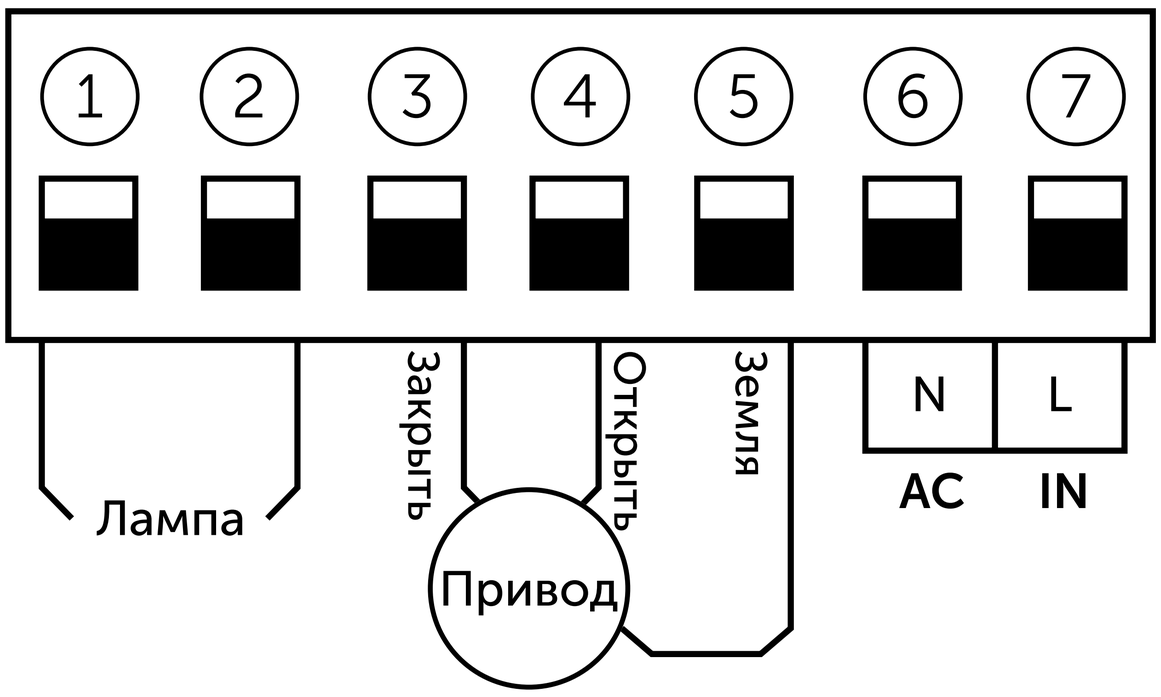

Подключение привода к питанию 220 В: клеммы **6** и **7**.

По умолчанию привод устанавливается **справа** от ворот.

Для установки слева - поменять местами клеммы **3** и **4**.

Сигнальная лампа подключается к клеммам **1** и **2**.

Выходная мощность **220 В** переменного тока.

ПОДКЛЮЧЕНИЕ ФОТОЭЛЕМЕНТОВ

Подключите клемму **12** к **COM** на **RX** (приемнике).

Подключите клемму **10** к **NC** на **RX** (приемнике).

Клеммы, подающие питание на внешнее устройство: **8** и **9**.

Подключите клемму **8** к **+** на **RX** (приемнике) и **TX** (передатчике).

Подключите клемму **9** к **-** на **RX** (приемнике) и **TX** (передатчике).

Клемма 11 - подключение внешнего устройства (ключ-кнопка, проводная клавиатура, приемник и т.д.)

Пример подключения ключ-кнопки: клеммы 11 и 12 - подключение ключ-кнопки. Клеммы 8 и 9 - питание на ключ-кнопку.

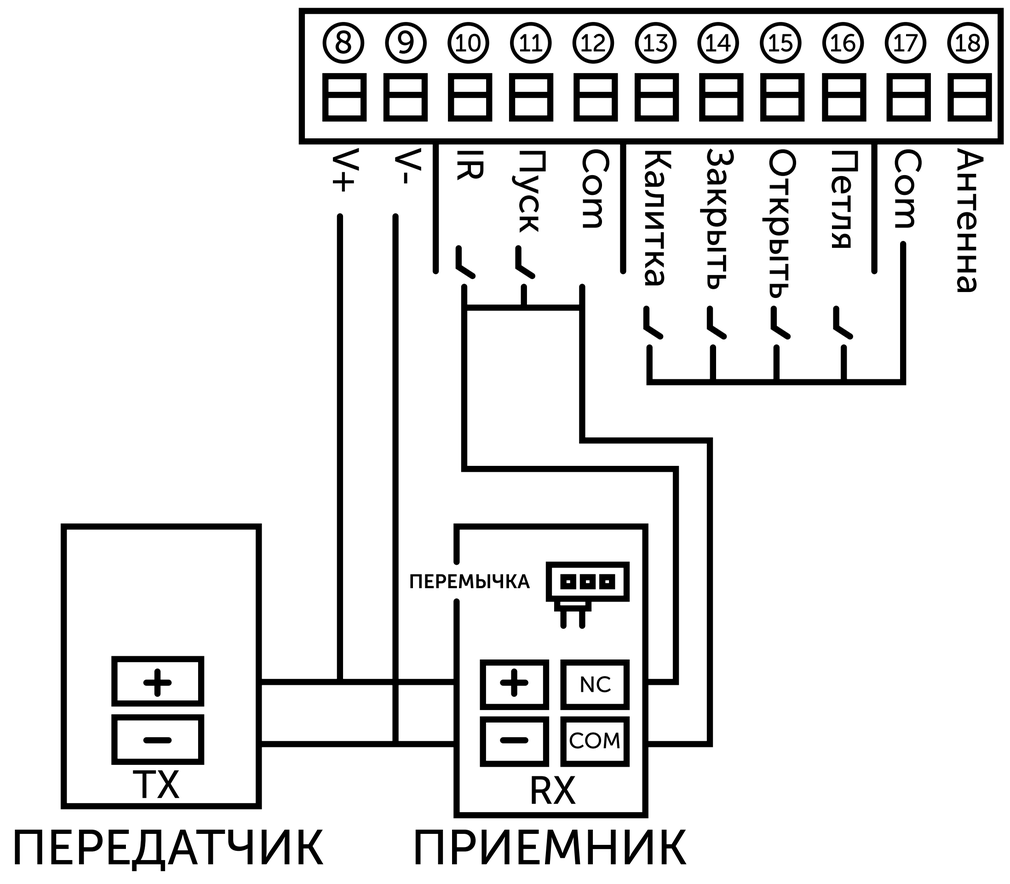

ЗАПИСЬ ПУЛЬТА

Нажмите кнопку **LEARN** → загорится светодиод **RF**, нажмите кнопку на пульте управления → прозвучит короткий сигнал. Пульт успешно сохранен, меню покажет общее количество подключенных пультов.

Если в течение **8** секунд не подключать пульт, то **RF** погаснет. Вы покинули меню обучения.

Если плата обучила более 100 пультов, то меню заменяет первые 2 цифры (10...) буквой A. Т.е. если записан 101 пульт, то меню покажет A1. Аналогично, если записано более 110 пультов, то меню заменит первые 2 цифры (11...) буквой B. Т.е. если записаны 111 пультов, то меню покажет B1. 5 коротких звуковых сигналов означает, что записано максимальное количество пультов (120 штук).

ОЧИСТКА КОДА:

Удерживайте кнопку **LEARN** 5 секунд до длинного звукового сигнала, нажмите **LEARN**, меню покажет “**00**”. Управление с помощью пульта снято (код очищен).

ОБУЧЕНИЕ КОНЦЕВЫХ ПОЛОЖЕНИЙ

Ворота должны быть закрыты. Зажмите кнопки **INC** и **DEC** до появления длинного звукового сигнала → двигатель запустит один цикл открывания и закрывания ворот → звуковой сигнал, меню покажет основную скорость и скорость замедления. Операция по обучению концевых положений завершена.

Если ворота закрыты неполностью, то двойной звуковой сигнал оповестит о невозможности входа в режим.

После входа в меню обучения концевых положений не будут работать пульты и прочие устройства управления и безопасности. Один проход для обучения требует свыше 5 секунд, либо двойной звуковой сигнал оповестит об ошибке.

Вход в режим обучения возможен также через цифровое меню.

ДРУГАЯ СТРАНИЦА → НАСТРОЙКИ МЕНЮ / ХАРАКТЕРИСТИКИ / СОСТАВ КОМПЛЕКТА

VITOS1300MKIT

ВВОД В ЭКСПЛУАТАЦИЮ v2.1

НАСТРОЙКИ МЕНЮ

Меню	Описание	Варианты	По умолчанию	Отметка на панели
P0	Программная блокировка работы привода	0-1	0	0 - разблокирован 1 - заблокирован
P1	Усиление сопротивления обнаружения препятствий при открывании	0-20	12	Чем меньше значение, тем чувствительнее двигатель к обнаружению препятствий
P2	Скорость работы привода в замедлении	0-5 сек.	2 сек.	0 - замедление отключено, и двигатель работает на основной скорости
P3	Таймер автоматического закрывания (свайп-карта)	0-99 сек.	10 сек.	0 - автоматическое закрывание отключено
P4	Таймер автоматического закрывания (режим калитки)	0-99 сек.	10 сек.	0 - автоматическое закрывание отключено
P5	Таймер автоматического закрывания	0-180 сек.	0	0 - автоматическое закрывание отключено
P6	Время на открывание (режим калитки)	0-20 сек.	5 сек.	
P7	Пульты управления	0-1	0	0 - режим раздельного управления 1 - пошаговый режим (step-by-step)
P8	Сигнальная лампа	0-1	1	0 - Лампа работает вместе с приводом и еще 30 секунд после. 1 - Лампа работает только вместе с приводом
P9	Магнитная петля	0-1	0	0 - отключено 1 - Автоматическое закрывание через 2 сек. после цикла обнаружение-открывание-исчезновение препятствия
PA	Фотоэлементы	0-1	0	0 - нормально разомкнуто 1 - нормально замкнуто
Pb P- в первой версии	Обучение концевых положений	0-10	0	5 - вход в режим обучения. Другие значения - отключено.
PC	Включение пешеходного режима	0-1	0	0 - деактивирован. 1 - активирован.
Po	Сброс до заводских настроек	0-10	0	5 - ожидание подтверждения сброса. Другие значения - отключено.

ХАРАКТЕРИСТИКИ ПРИВОДА

1. Рабочая температура двигателя: **-25°C～ +55°C**.
2. Интенсивность: **≤85%**.
3. Электропитание: **220 В переменного тока ±10% 50 Гц**.
4. Мощность: **370 Вт**.
5. Модуль зубчатой рейки: **M4**.
6. Количество зубцов шестерни: **Z16**.
7. Крутящий момент: **30 нм**.
8. Скорость движения: **12 м/мин**.
9. Количество оборотов в минуту: **1400**.
10. Максимальное тяговое усилие: **1100 Н**.
11. Максимальная нагрузка: **1300 кг**.
12. Вес привода без упаковки: **11 кг**.
13. Дальность приема пультов управления: **≤50 метров**.
14. Упакован в картонную коробку.
15. Класс защиты: **B**.

БАЗОВАЯ КОМПЛЕКТАЦИЯ

1. Двигатель откатных ворот.
2. Концевой магнитный выключатель (правый).
3. Концевой магнитный выключатель (левый).
4. Винты крышки двигателя.
5. Монтажная пластина.
6. Анкер-болты 10x80 мм.
7. Болты для концевых выключателей.
8. Ключи разблокировки.
9. Винты для крепления двигателя к монтажной пластины.

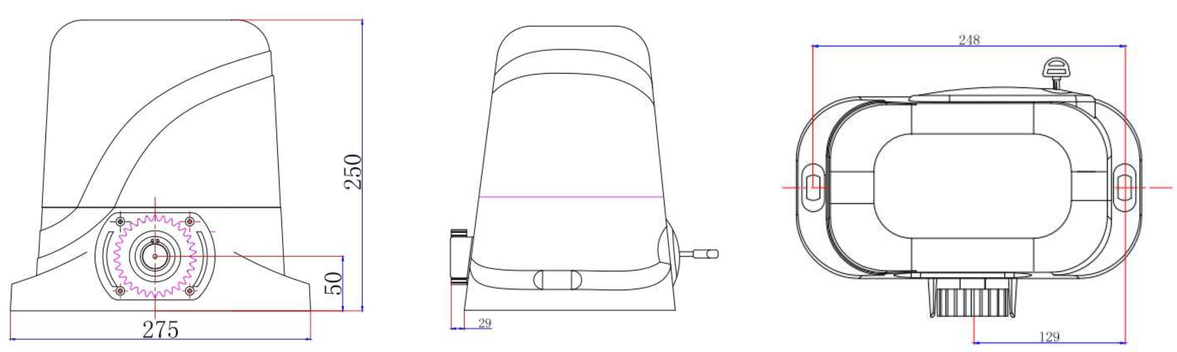

ДРУГАЯ СТРАНИЦА → ПОДКЛЮЧЕНИЕ / ОБУЧЕНИЕ